GEZE GmbH
P.O. Box 1363
71226 Leonberg
Germany

GEZE GmbH
Reinhold-Vöster-Straße 21-29
71229 Leonberg
Germany

Telefon (07152) 203-0
Telefax (07152) 2033-10
http://www.geze.de

GEZE TS 5000 L-IS

Mat.-Nr. 030154 Änd.-St. 03

Zeichng.-Nr. 20521-9-0977

Montageanleitung (D)

Schließer und Schiene mit integrierter Schließfolgeregelung in der durchgehenden Gleitschiene.

Türblattmontage auf der Bandgegenseite.

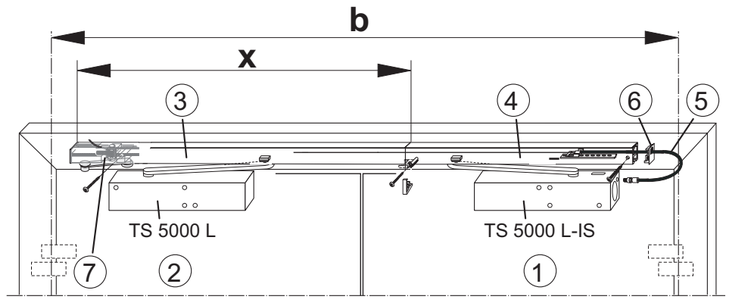

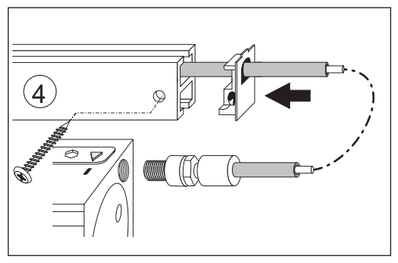

Die Montage des Türschließers ist durch einen Fachbetrieb auszuführen.

Bezeichnungen:
① = Gangflügel (GEZE TS 5000 L-IS)
② = Standflügel (GEZE TS 5000 L)
Bei umgekehrter Anordung muss die ganze Schiene (③ und ④ zusammen) gewendet werden (Vorderseite wird zur Anschraubfläche).
③ = ablängbare IS-Schiene (x =b - 636 mm)
④ = Schiene für IS-Schließer
⑤ = Bowdenzug
⑥ = Endkappe für Schiene 4
⑦ = Auslösehebel

Kleinste Türbreite:
Bandabstand “b” = 1200 mm
Größte Türbreite: “b” = 2700 mm
Mindestbreite des Standflügels: 400 mm
! Maximalen Türöffnungswinkel (ca. 130°) durch einen Türstopper begrenzen ! !

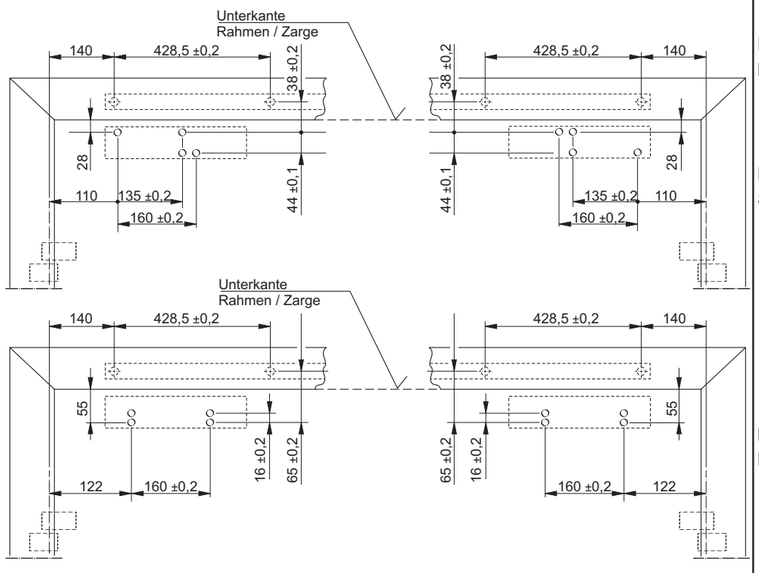

Befestigung:
Befestigungsbohrungen M5 bohren.

Direktbefestigung:
Schließer befestigen.

Befestigung mit Montageplatte:
Montageplatte und Schließer befestigen.

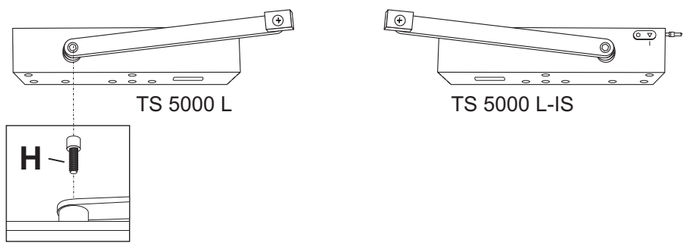

Aufsetzen des Hebels

Hebel gemäß Skizze so aufsetzen, dass er über der Kante des Schließers steht.

Befestigungsschraube “**H**” eindrehen und fest anziehen.

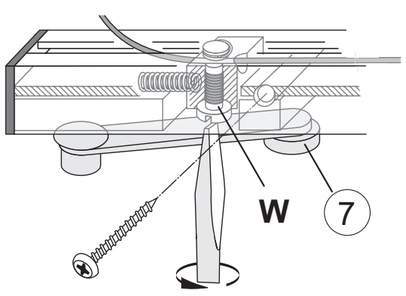

Schiene ④ über Gleitstein an Hebel des IS-Schließers schieben und mit Endkappe ⑥ an Türrahmen drücken und festschrauben.
Ablängbare IS-Schiene ③ auf Maß “**X**” kürzen, über Gleitstein am Hebel des normalen Schließers schieben, an Türrahmen drücken und festschrauben.

Auslösehebel ⑦ so montieren, dass die Rolle zum Türblatt zeigt.

Verbindungsstück “**E**” bis zur Schienenstossstelle schieben und an der Befestigungsschraube verklipsen.
Deckblende “**F**” an der Stossstelle im Verbindungsstück verklipsen.

Wichtig: Die Reihenfolge der folgenden Arbeitsschritte ❶, ❷ und ❸ muss unbedingt eingehalten werden!

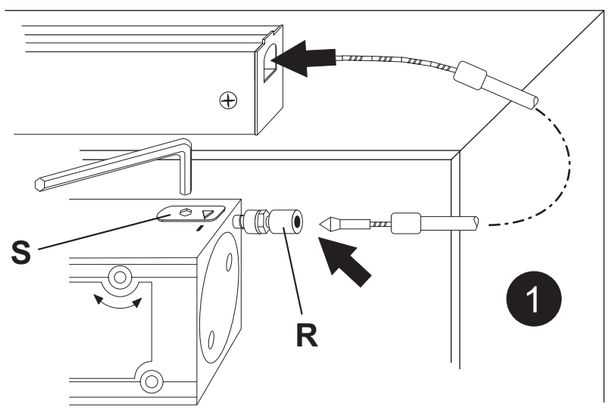

Bowdenzug montieren

❶

Nippel durch Regulierschraube “**R**” bis zum Anschlag einführen und mit Schraube “**S**” festklemmen.

❷

Die Aufnahme “**V**” nach außen zum Band hin in die Mitte der Lochreihe versetzen.
Die Aufnahme “**V**” dazu mit einem Schraubendreher anheben.
Bowdenzug durch Endkappe und Aufnahme “**V**” führen. Drahtseil durch Klemmteil “**W**” führen, spannen und festklemmen.
Überstehendes Drahtseil einlegen.
Abdeckprofil “**K**” und das auf Länge gerichtete Abdeckprofil “**L**” oben in Pfeilrichtung aufklipsen.

❸

Bei geschlossenen Türflügeln, durch Drehen der Regulierschraube “**R**” die Markierung “**Y**” am Schließer zur Deckung bringen.
Die Bowdenzugschlaufe zwischen Türschließer und Gleitschiene muss in jeder Türstellung frei beweglich und darf nicht gespannt sein.
Gegebenenfalls Klemmteil “**W**” wieder lösen und Aufnahme “**V**” nach außen zum Band hin ②a im Lochraster versetzen ②b. Die Aufnahme “**V**” dazu mit einem Schraubendreher anheben ②c. Nach Korrektur Bowdenzugeinstellungen ❷ und ❸ wiederholen.
Sollte sich beim Schließen der Tür der Bowdenzug zwischen Tür und Rahmen einklemmen, muss die Bowdenzughalterung “**BH**” montiert werden.
Schraube “**S**” lösen, Kontermutter “**K**” lösen und Regulierschraube “**R**” herausdrehen. Regulierschraube “**R**” mit aufgesetzter Bowdenzughalterung “**BH**” wieder eindrehen (Bowdenzughalterung liegt waagrecht und zeigt nach vorn). Kontermutter “**K**” gegen Halterung anziehen. Der Bowdenzug wird durch die Halterung geführt.
Bowdenzugeinstellungen ❶❷❸ wiederholen.

Schließereinstellungen siehe Anleitung TS 5000 (ohne Öffnungsdämpfung, Ventil muss offen sein).
Nach Beendigung der Montage- und Einstellarbeiten Funktion prüfen. Leichtgängigkeit der Tür prüfen.

Deckplatte aufklipsen.
Abdeckkappe unten auf Schließerachse aufklipsen.

Wartung, Pflege, Reparaturen
Eine regelmäßige Wartung ist erforderlich (siehe Benutzerinformation). Sie ist durch einen Fachbetrieb auszuführen. Die einbauende Firma muss den Betreiber darauf aufmerksam machen. Eventuelle Reparaturarbeiten müssen von GEZE oder von durch GEZE autorisiertes Fachpersonal ausgeführt werden.

Die Einbaufirma muss dem Betreiber der Anlage die Montageanleitung und die Benutzerinfomation (Beipackzettel) aushändigen.

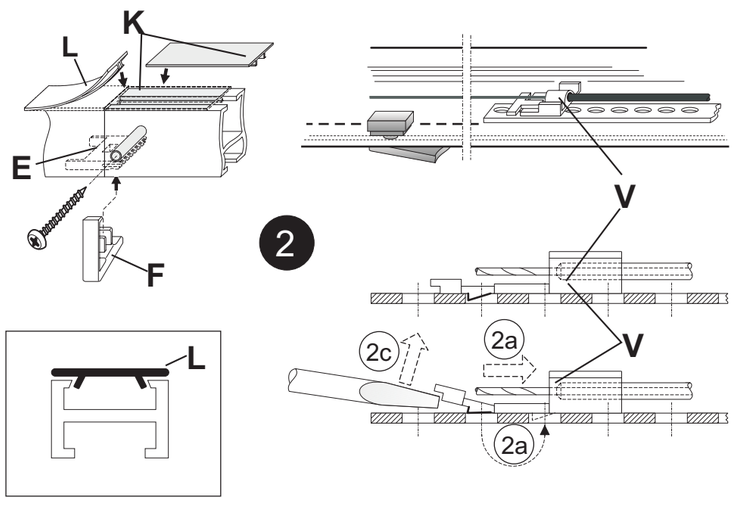

Änderungen vorbehalten

Installation instructions (GB)

Closer and rail with integated door selector in continuous guide rail.

Door leaf mounting on side opposite hinge.

The door closer must be installed by specialist company.

Designations:
① = Moving leaf (GEZE TS 5000 L-IS)
② = Fixed leaf (GEZE TS 5000 L)
In the case of reverse mounting the entire rail (③ and ④ together) must be turned (front side becomes bolt-on surface).
③ = Cut-to-lenght IS rail (x =b - 636 mm)
④ = Rail for IS closer
⑤ = Bowden cable
⑥ = End cap for rail 4
⑦ = Triggering lever

Smallest door width:
Hinge spacing “b” = 1200 mm
Largest door width: “b” = 2700 mm
Minimum width of fixed leaf: 400 mm
! Limit maximum door opening angle (approx. 130°) with a door stopper ! !

Mounting:
Drill mounting holes M5

Direct mounting:
Mount closer.

Mounting with mounting plate:
Mount mounting plate and closer.

Mounting the lever

Mount the lever as shown in the illustration so that it is positioned over the edge of the closer.

Screw in fixing screw “**H**” and tighten.

Push rail ④ over slide block on lever of IS-closer, press onto door frame with end cap ⑥ and screw down.
Cut IS-rail ③ to length “**X**”, push over slide block on lever of nomal closer, press onto door frame and screw down.

Mounting triggering lever ⑦ so that the reel faces the door leaf.

Push connecting element “**E**” as far as rail impact point and clip onto fixing screw.
Clip over blind “**F**” into connecting element at impact point.

Important: It is essential to carry out the following work steps ❶, ❷ and ❸ in the order indicated!

Mounting the bowden cable

❶

Insert nipple through regulation screw “**R**” to the limit and clamp tight with screw “**S**”.

❷

Move mounting “**V**” outwards towards the hinge into the centre of the row of holes.
Raise mounting “**V**” with a screwdriver to move it.
Feed bowden cable through end cap and mounnting “**V**”. Feed wire rope through clamping element “**W**”, tension and screw tight.
Push in overhanging wire rope.
Clip in cover profile “**K**” and lenght-adjusted cover profile “**L**” upwards in direction of arrow.

❸

With door leafs closed, set to marking “**Y**” on closer using regulating screw “**R**”.
The bowden cable loop between the door closer and the guide rail must move freely at every door position, and must not be pulled tight.
As necessary release clamping element “**W**” and move mounting “**V**” in the hole grid outwards towards the hinge ②a, ②b.
Raise mounting “**V**” with a screwdriver to move it ②c.
After adjustment, repeat bowden cable settings ❷ and ❸.
If the bowden cable becomes trapped between the door and the frame when the door is closed, the bowden cable retaining bracket “**BH**” must be mounted.
Loosen screw “**S**”. Loosen lock nut “**K**” and screw out regulating screw “**R**”. Re-insert regulating screw “**R**” with bowden cable retaining bracket “**BH**” fitted (bowden cable retaining bracket lies horizontal and faces to the front). Tighten lock nut “**K**” against the bracket.The bowden cable is fed through the bracket.
Repeat bowden cable settings ❶❷ and ❸.

For closer settings see Instruction TS 5000(without opening damping, valve must be open). When mounting and setting work is completed, check functioning. Check that door moves smoothly.

Clip on cover panel.
Clip cap onto closer axle at bottom.

Maintenance, care, repair
Regular maintenance is required (see User Information). It must be carried out by a specialist company. The company installing the system must advise the user of this.

Any necessary repair work must be carried out by GEZE or by specialist personnel authorized by GEZE.

The company performing the installation must hand over the Installation Instructions and the User Information (accompanying info sheet) to the system user.

Subject to change without notice

Instructions de montage (F)

Ferme-porte et tail à régulation de fermeture intégrée dans la glissière continue.

Montage du vantail de porte du côté opposé à la paumelle.

Le montage du ferme-porte doit être effectué par une entreprise epécialisée.

Désignations:
① = vantail mobile (GEZE TS 5000 L-IS)
② = vantail fixe (GEZE TS 5000 L)
Si la disposition est inversée, retourner l’ensemble du rail (③ et ④ ensemble)
(l’avant devient la surface de vissage).
③ = rail IS pouvant être mis à longuer (x =b - 636 mm)
④ = rail pour ferme-porte IS
⑤ = câble Bowden
⑥ = capuchon terminal pour rail 4
⑦ = levier de déclenchement

Largeur minimale de la porte:
Distance paumelle “b” = 1200 mm
Largeur maximale de la porte “b” = 2700 mm
Largeur minimale du vantail fixe: 400 mm
! Limiter l’angle d’ouverture maximal de la porte (env. 130°) avec une butée de porte! !

Fixation:
Percer les trous de fixation M5.

Fixation directe:
Fixer le ferme-porte.

Fixation avec plaque de montage:
Fixer la plaque de montage et le ferme-porte.

Mise en place du levier

Mettre en place de levier conformément à l’illustration, de manière à ce qu’il se trouve au dessus du bord du ferme-porte.

Visser et serrer fermement la vis de fixation “**H**”.

Glisser le rail ④ sur le coulisseau du levier du ferme-porte IS et le pousser avec le capuchon terminal ⑥ contre le cadre de la porte et visser.
Raccourcir le rail IS ③ à la dimension “**X**”, le glisser sur le coulisseau du levier du ferme-porte normal, le pousser contre le cadre de la porte et visser.

Monter le levier de déclenchement ⑦ de manière à ce que le galet soit dirigé vers le vantail de porte.

Glisser le raccord “**E**” jusqu’à la jonction du rail et le clipser à la vis de fixation.
Clipser le cache “**F**” à la jonction dans le raccord.

Important: Les opérations ❶, ❷ et ❸ qui suivent doivent impérativement être effectuées dans l’ordre décrit!

Montage du câble Bowden

❶

Faire passer le nipple à travers la vis de réglage “**R**” jusqu’en butée et le serrer avec la vis “**S**”.
❷

Déplacer le logement “**V**” vers l’extérieur, en direction de la paumelle, au milieu de la rangée de trous. Pour ce faire, soulever le logement “**V**” avec un tournevis. Faire passer le câble Bowden à travers le capuchon terminal et le logement “**V**”.
Faire passer le fil métallique dans la pièce de serrage “**W**”, le tendere et serrer.
Rentrer le fil métallique qui dépasse.
Clipser le profilé de recouvrement “**K**” et le profilé de recouvrement “**L**” mis à longueur en haut, dans le sens de la flèche.

❸

Dans le cas des vantaux fermés, tourner la vis de réglage “**R**” pour faire coïncider le repère “**Y**” sur le ferme-porte.
La boucle du câble Bowden entre le ferme-porte et la glissière doit pouvoir bouger librement et ne jamais être tendue quelle que soit la position de la porte. Le cas échéant, desserrer à nouveau la pièce de serrage “**W**” et déplacer le logement “**V**” vers l’extérieur, en direction de la paumelle ②a, dans les trous ②b. Pour ce faire, soulever le logement “**V**” avec un tournevis ②c. Après la correction, refaire les réglages du câble Bowden ❷ et ❸ .
Si le câble Bowden se coince entre la porte et le cadre lors de la fermeture de la porte, il est nécessaire de monter la fixation de câble Bowden “**BH**”. Desserrer le boulon “**S**”.
Desserrer le contre-écrou “**K**” et dévisser la vis de réglage “**R**”. Revisser la vis de réglage “**R**” avec la fixation du câble Bowden “**BH**” en place (la fixation du câble Bowden est à l’horizontale et dirigée vers l’avant). Serrer le contre-écrou “**K**” contre la fixation. Passer le câble Bowden à travers la fixation. Refaire les réglages du câble Bowden ❶,❷ et ❸.

Pour les réglages du ferme-porte, voir les instructions TS 5000 (sans amortissement à l’ouverture, la vanne doit être ouverte). Lorsque les opérations de montage et de réglage sont terminées, vérifier le fonctionnement et la bonne mobilité de la porte.

Clipser la plaque de couverture.
Clipser le capuchon de recouvrement en bas sur l’axe du ferme-porte.

Entretien, maintenance, réparations
Un entretien régulier, à effectuer par une entreprise spécialisée, est nécessaire (voir les informations pour l’utilisateur). L’entreprise qui effectue le montage doit en informer l’utilisateur.
Les éventuelles réparations doivent être effectuées par GEZE ou par des spécialistes agréés par GEZE.
L’entreprise qui effectue le montage doit remettre les instructions de montage et les informations pour l’utilisateur (fiche jointe) à l’utilisateur de l’installation.

Sous réserve de modifications

Istruzioni per il montaggio (I)

Chiudiporta e guida con servosistema di chiusura nella guida continua.

Montaggio della lamina porta sul lato opposto della bandella.

Il montaggio del chiudiporta dev’essere effettuato da una ditta specializzata.

Denominazione:
① = battente mobile (GEZE TS 5000 L-IS)
② = battente fisso (GEZE TS 5000 L)
In caso di disposizione opposta si deve voltare la guida completa (③ e ④ insieme) (il lato anteriore diventa la superficie di avvitamento).
③ = guida IS tagliabile a misura (x =b - 636 mm)
④ = guida per chiudiporta IS
⑤ = cavo flessibile
⑥ = cappuccio terminale per guida 4
⑦ = leva di sblocco

Larghezza minima porta:
Distanza bandella “b” = 1200 mm
Larghezza massima porta: “b” = 2700 mm
Larghezza minima del battente fisso: 400 mm
! Angolo d’apertura porta massimo (circa 130°) limitato dal fermoporta! !

Fissaggio:
Praticare fori di fissaggio M5

Fissaggio diretto:
Fissare il chiudiporta.

Fissaggio con piastra di montaggio:
Fissare la piastra di montaggio e il chiudiporta.

Applicazione della leva

Applicare la leva come mostrato nella figura in maniera che si trovi sul bordo del chiudiporta.

Avvitara la vite di fissaggio “**H**” e serrarla a fondo.

Spostare la guida ④ sul pattino scorrevole in corrispondenza della leva del chiudiporta IS, spingerla con il cappuccio terminale ⑥ in corrispondenza del del telaio porta ed avvitarla a fondo.
Accorciare alla misura “**X**” la guida IS tagliabile ③, spostarla tramite il pattino scorrevole in corrispondenza del chiudiporta normale, spingerla in corrispondenza del telaio porta ed avvitarla a fondo.
Montare la leva di sblocco ⑦ in maniera che il rullo sia rivolto verso la lamina della porta.

Spostare il raccordo “**E**” fino al giunto della guida e fissarlo con clip alla vite di fissagio.
Fissare con clip la mostrina “**F**” in corrispondenza del giunto nel raccordo.

Importante:
Le seguenti operazioni ❶, ❷ e ❸ devono essere eseguite assolutamente nella sequenza spezificata!

Montare il cavo flessibile:

❶

Introdurre il nipplo attraverso la vite di regolazione “**R**” fino a fondo corsa e fissarlo mediante la vite “**S**”

❷

Spostare l’alloggiamento “**V**” all’esterno verso la bandella nel centro della fila di fori.
A tale scopo, sollevare con un cacciavite l’alloggiamento “**V**”.
Condurre il cavo flessibile attraverso il cappuccio terminale e l’alloggiamento “**V**”. Condurre la fune in filo metallico attraverso il bloccaggio “**W**”, tensionarlo e serrarlo a fondo.
Introdurre la fune in filo metallico sporgente.
Disimpegnare nel senso indicato dalla freccia il profilo di copertura “**K**” e il profilo di copertura “**L**” in alto disposto longitudinalmente.

❸

Con battenti porta chiuse, agendo sulla vite di regolazione “**R**” far coincidere la marcatura “**Y**” sul chiudiporta.
L’anello del tirante Bowden tra il chiudiporta e la guida di scorrimento deve potersi sempre muovere liberamente, indipendentemente dalla posizione della porta e non deve essere teso.
Se necessario, allentare nuovamente il pezzo “**W**” e spostare nel reticolo l’allogiamento “**V**” all’esterno, verso la bandella ②a, ②b. A tale scopo, sollevare con un cacciavite l’alloggiamento “**V**” ②c. Dopo aver apportato le correczioni necessarie, ripetere le regolazioni del tirante Bowden ❷ e ❸.
Se, chiudeno la porta, il tirante Bowden tra la porta e l’intelaiatura si incastra , si deve montare il supporto “**BH**” per il tirante Bowden.
Allentare la vite “**S**”. Allentare il controdado “**K**” e svitare la vite di regolazione “**R**”. Riavvitare la vite di regolazione “**R**” con il supporto “**BH**” per il tirante Bowden montato. (Il supporto per il tirante Bowden deve trovarsi in posizione orizzontale ed essere girato sul davanti). Serrare il controdado “**K**” contro il supporto. Il tirante Bowden viene guidato attraverso il supporto. Ripetere le regolazioni del tirante Bowden ❶,❷ e ❸.

Per le regolazioni del chiudiporta vedere Istruzioni TS 5000 (senza smorzamento di apertura: la valvola dev’essere aperta). A conclusione delle operazioni di montaggio e di regolazione, controllare il funzionamento. Controllare che la porta si muova con facilità.

Applicare il pannello di copertura.
Applicare il cappuccio in basso sull’asse del chiudiporta.

Manutenzione, cura, riparazioni
Occore una manutenzione periodica (vedere Informazioni per l’utente). Dev’essere effettuata da una ditta specializzata. L’installatore ne deve informare l’utente.
Eventuali lavori di riparazione devono essere eseguiti da personale specializzato autorizzata da GEZE.
L’installatore deve consegnare all’utente dell’impianto le Istruzioni per il montaggio e le Informazioni per l’utente (foglio accluso al pacco).

Con riserva di modifiche